330.90
863.00

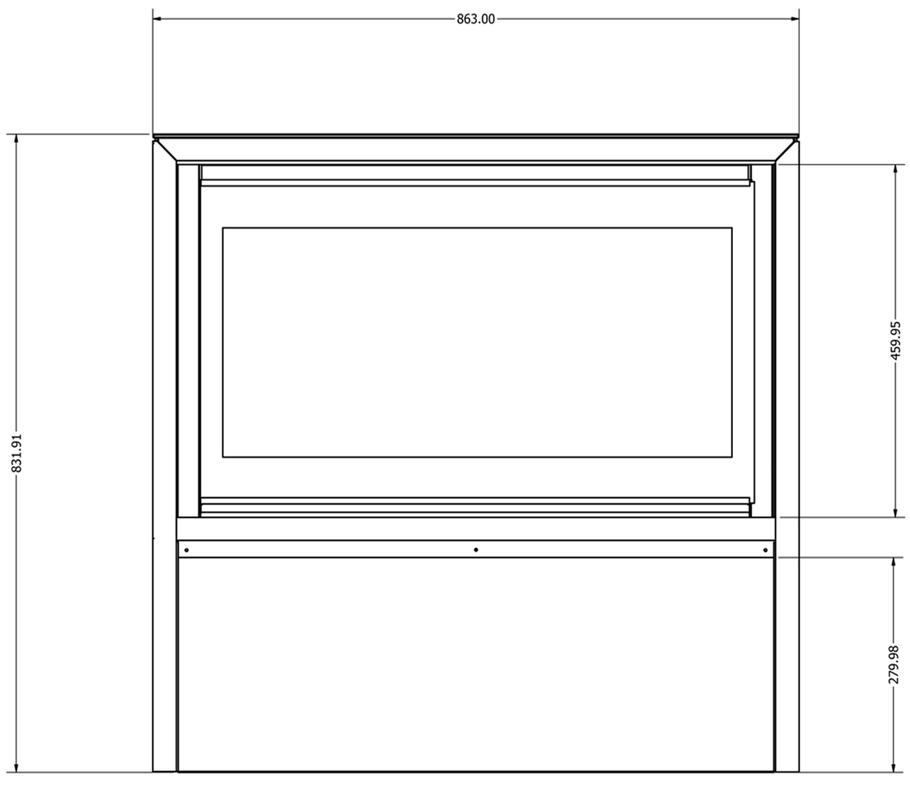
863.00
831.91
459.95
279.98

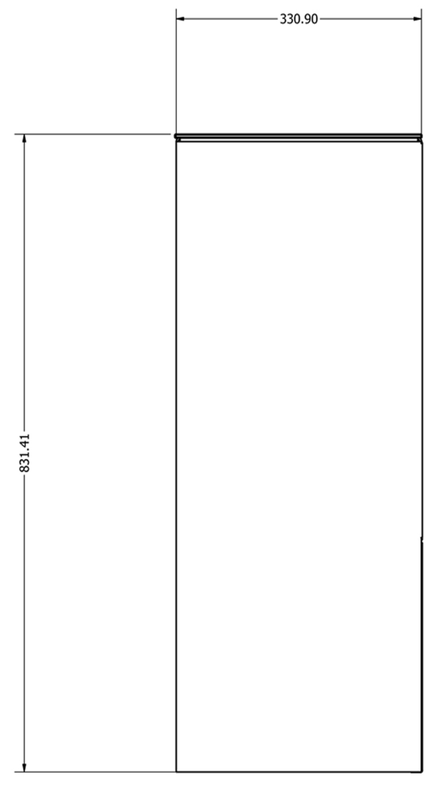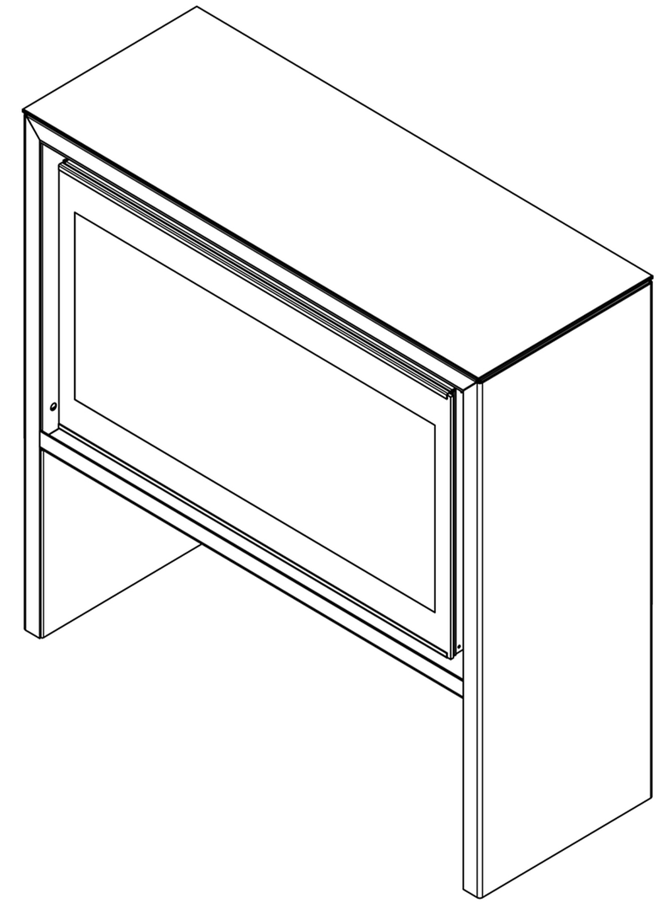
330.90
831.41