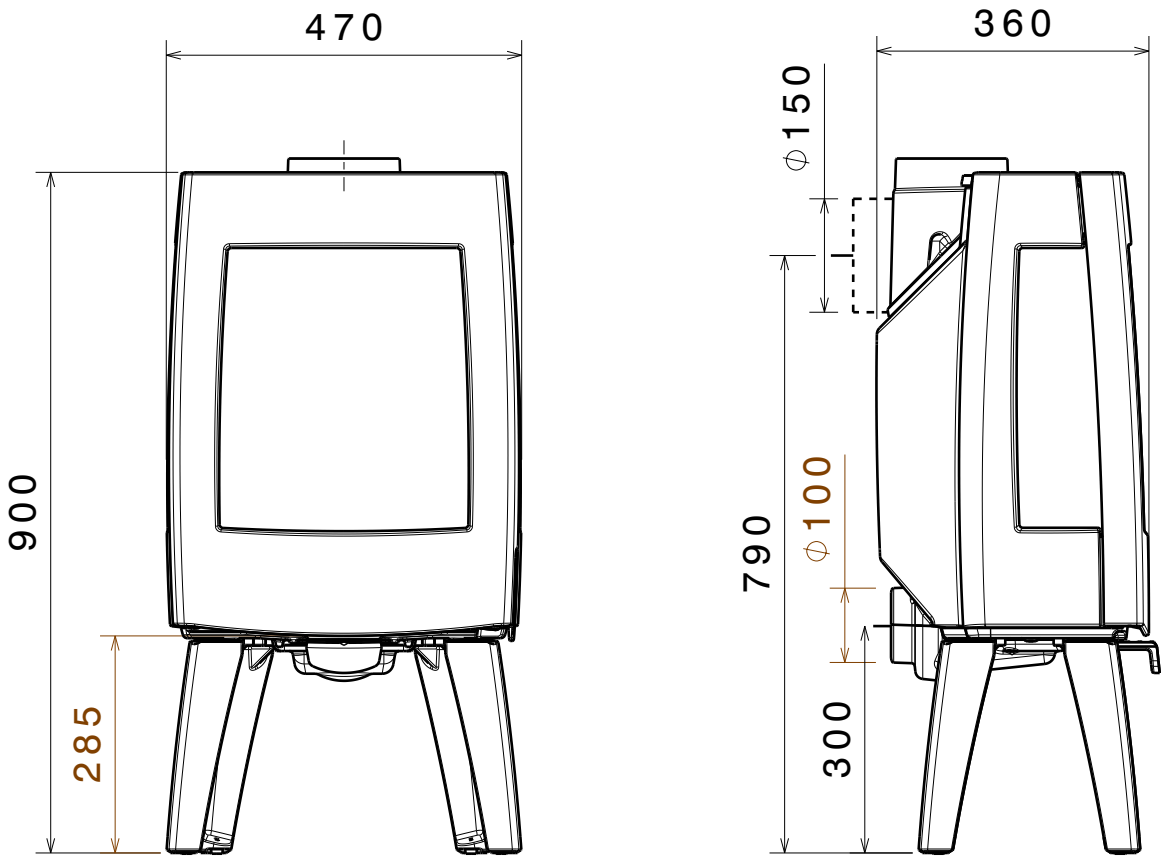

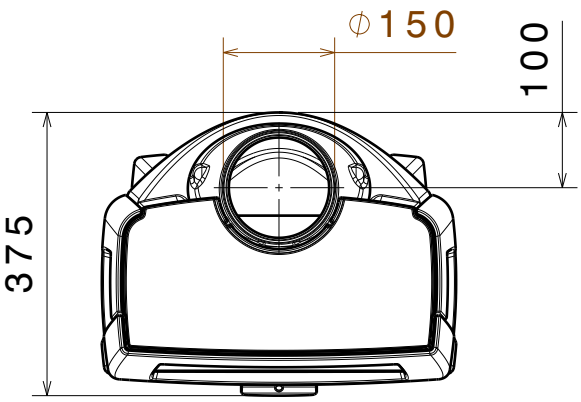

09-20021-002